ソーラー式LED1文字表示器 シングルサイン

# SINGLE SIGN

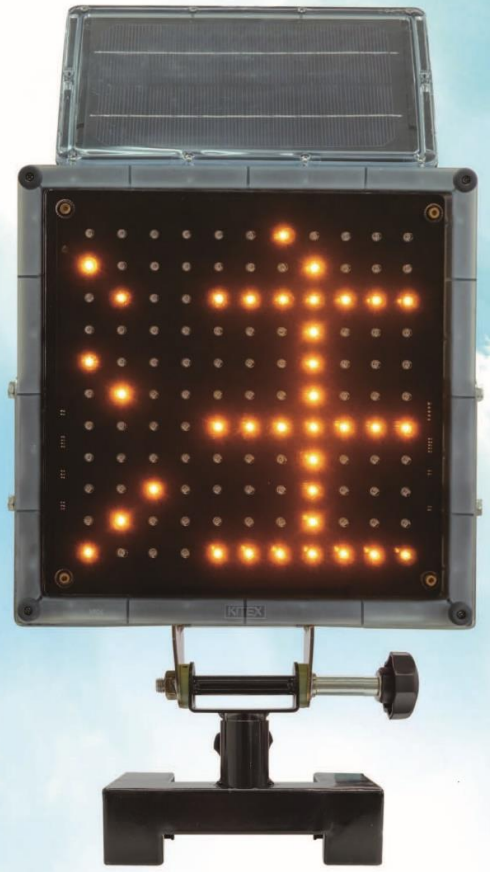

KOD-001

●ソーラー式で電源が不要です。無日照は約7日間。
●小型・軽量で設置も簡単に行えます。
●単体でも使えますが、最大3台まで連結して使えます。
●標準で充電用ACアダプターと連結用コードが付属。

YouTube
3台連結している動画は
こちらのQRコードから
ご覧になれます。

・高輝度アンバーLEDを使用しています。

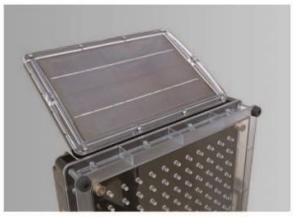

・ソーラー式で無日照7日間。使用しない場合はパネルを収納可能。

・メッセージ変更は背面のスイッチにて行います。

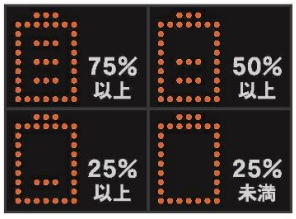


・電源を入れると、バッテリー残量が表示され、確認ができます。

## 最大3台まで連結が可能!!

付属している連結用コードを使用すると最大3台まで、連結が可能となります。

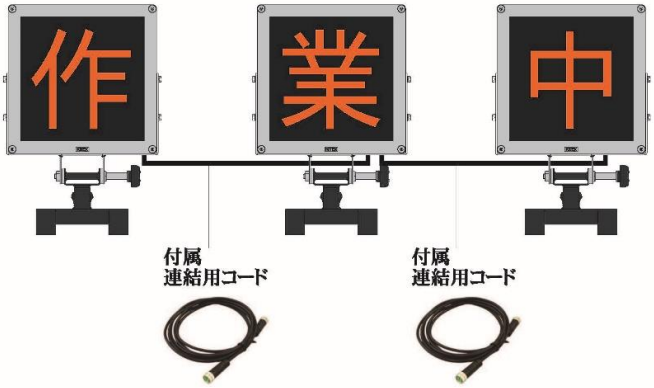

## ■ 取り付け例

・スリム看板に取り付けて使用。

・トラックのあおりに取り付けて使用。

・単管に取り付けて使用。

## ■ オプション

・オプションのTS-2000ST（三脚+T アダプター）を使用し、三脚式として使えます。

・オプションのマグネット取付金具を使用し、壁面等に取り付けできます。（標準の金具を外す必要があります）

## ■ 仕　様

| 型番 | KOD-001 |
|---|---|
| LED | アンバー121個（11x11ドット） |
| ソーラーパネル | 4W |
| 電源 | ニッケル水素電池（2600mAh） |
| 無日照 | 約7日（満充電時） |
| メッセージ | 単体モード 最大100パターン<br>連結モード 最大10×10パターン |
| 保護等級 | IP55相当 |
| 本体材質 | ポリカーボネート |
| 環境温度 | −10～40℃ |
| サイズ | ケース部 W288×H288×D70mm |
| 質量 | 約4.1kg（本体2.4kg、金具部1.7kg） |
| その他 | ON-OFFスイッチ付・昼夜輝度自動調整付 |
| 付属品 | 充電用ACアダプター・連結コード（2m） |
| オプション | マグネット取付金具・<br>三脚+Tアダプター（TS-2000ST） |

※仕様は予告無く変更になる場合があります。あらかじめご了承下さい。

## ■ サイズ

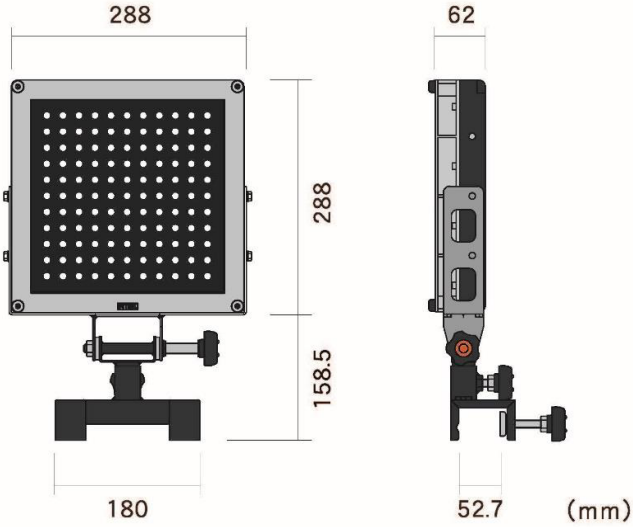


お問い合わせ・ご注文は、

サイン・コンサルティング株式会社

〒528−0235
滋賀県甲賀市土山町大野 4788−10
TEL0748-67-8040 FAX0748-67-8050
URL http://sign-c.jp　info@sign-c.jp